AHA

ASP-2000

非接触式温度測定および顔認識による体温計測システム

Ⅰ. AHA 製品の特徴

AHA

なぜ AHA ASP-2000?

- 韓国の医療機器の認証（韓国の食品医薬品安全処から）
- 米国FDA登録
- AHAスマートパスアラームおよび管理システムソフトウェア
- SOTI *認定
- 高さ調節可能なフロアスタンド（2021年第1四半期から入手可能）

• SOTIプログラムを有効にするには、SOTIライセンスを毎年購入する必要があります。
（SOTIライセンス料は製品価格に含まれていません）

AHA

韓国の医療機器の認証

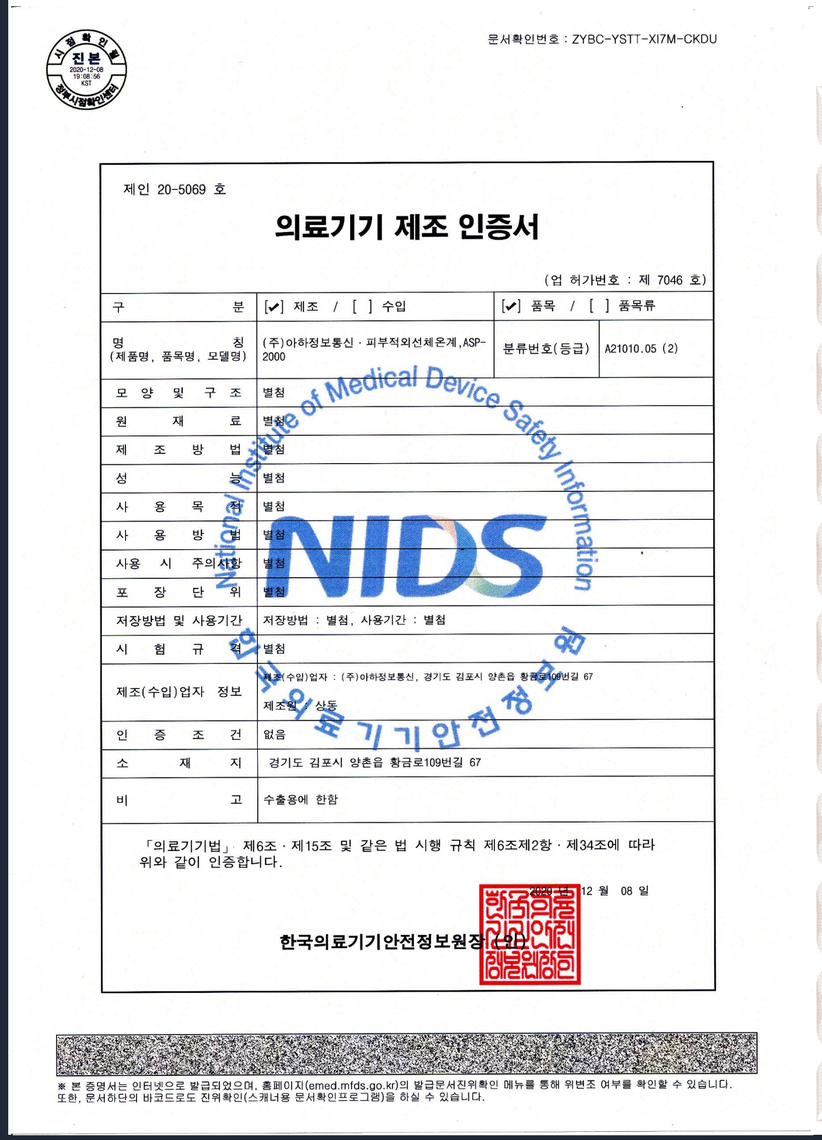

문서확인번호 : ZYBC-YSTT-XI7M-CKDU

제인 20-5069 호

의료기기 제조 인증서

(업 허가번호 : 제 7046 호)

구 분	[✔] 제조 / [ ] 수입	[✔] 품목 / [ ] 품목류	
명 칭 (제품명, 품목명, 모델명)	(주)아하정보통신 · 피부적외선체온계,ASP-2000	분류번호(등급)	A21010.05 (2)
모 양 및 구 조	별첨		
원 재 료	별첨		
제 조 방 법	별첨		
성 능	별첨		
사 용 목 적	별첨		
사 용 방 법	별첨		
사용 시 주의사항	별첨		
포 장 단 위	별첨		
저장방법 및 사용기간	저장방법 : 별첨, 사용기간 : 별첨		
시 험 규 격	별첨		
제조(수입)업자 정보	제조(수입)업자 : (주)아하정보통신, 경기도 김포시 양촌읍 황금로109번길 67 제조원 : 상동		
인 증 조 건	없음		
소 재 지	경기도 김포시 양촌읍 황금로109번길 67		
비 고	수출용에 한함		

「의료기기법」 제6조 · 제15조 및 같은 법 시행 규칙 제6조제2항 · 제34조에 따라 위와 같이 인증합니다.

2020 년 12 월 08 일

한국의료기기안전정보원장 (인)

※ 본 증명서는 인터넷으로 발급되었으며, 홈페이지(emed.mfds.go.kr)의 발급문서진위확인 메뉴를 통해 위변조 여부를 확인할 수 있습니다.
또한, 문서하단의 바코드로도 진위확인(스캐너용 문서확인프로그램)을 하실 수 있습니다.

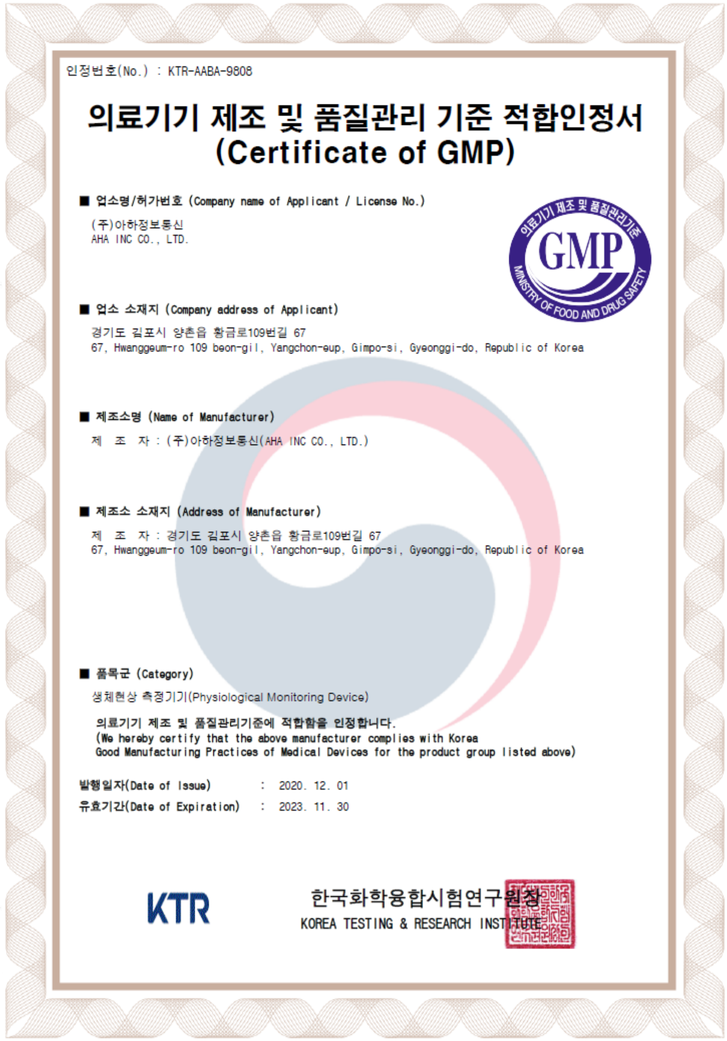

인정번호(No.) : KTR-AABA-9808

의료기기 제조 및 품질관리 기준 적합인정서 (Certificate of GMP)

■ 업소명/허가번호 (Company name of Applicant / License No.)

(주)아하정보통신
AHA INC CO., LTD.

■ 업소 소재지 (Company address of Applicant)

경기도 김포시 양촌읍 황금로109번길 67
67, Hwanggeum-ro 109 beon-gil, Yangchon-eup, Gimpo-si, Gyeonggi-do, Republic of Korea

■ 제조소명 (Name of Manufacturer)

제 조 자 : (주)아하정보통신(AHA INC CO., LTD.)

■ 제조소 소재지 (Address of Manufacturer)

제 조 자 : 경기도 김포시 양촌읍 황금로109번길 67
67, Hwanggeum-ro 109 beon-gil, Yangchon-eup, Gimpo-si, Gyeonggi-do, Republic of Korea

■ 품목군 (Category)

생체현상 측정기기(Physiological Monitoring Device)

의료기기 제조 및 품질관리기준에 적합함을 인정합니다.
(We hereby certify that the above manufacturer complies with Korea Good Manufacturing Practices of Medical Devices for the product group listed above)

발행일자(Date of Issue) : 2020. 12. 01
유효기간(Date of Expiration) : 2023. 11. 30

KTR 한국화학융합시험연구원장
KOREA TESTING & RESEARCH INSTITUTE

- 温度測定の非常に正確なパフォーマンス（非常に厳しい複数のテストに合格し、食品医薬品安全処によって認定されています）

  :温度精度34℃～42℃　±0.3℃

- 額から3mmの距離で測定する従来の医療機器と比較して、300mmの距離で体温を測定する認定された最初の医療機器

- さらに、アクセス制御システム用のAI顔認識機能を備えた最初の医療機器です

AHA

韓国医療機器認証

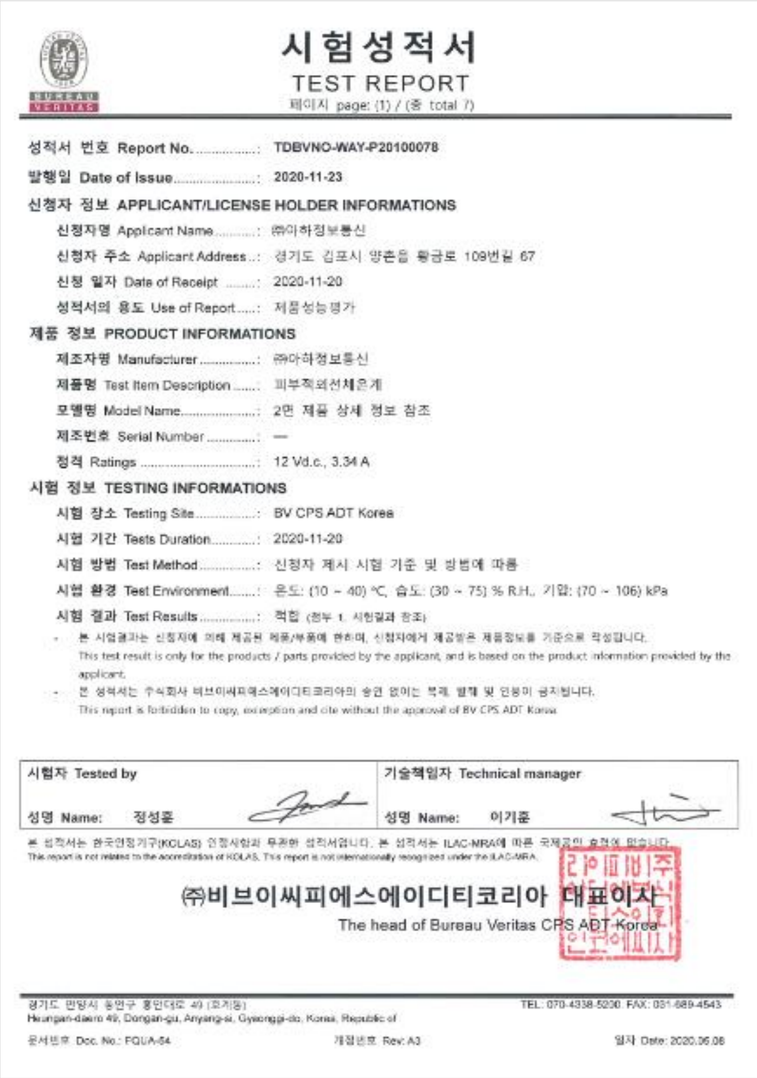

시험성적서

TEST REPORT

페이지 page: (1) / (총 total 7)

성적서 번호 Report No.....: TDBVNO-WAY-P20100078

발행일 Date of Issue.....: 2020-11-23

신청자 정보 APPLICANT/LICENSE HOLDER INFORMATIONS

신청자명 Applicant Name.....: ㈜아하정보통신

신청자 주소 Applicant Address..: 경기도 김포시 양촌읍 황금로 109번길 67

신청 일자 Date of Receipt .....: 2020-11-20

성적서의 용도 Use of Report.....: 제품성능평가

제품 정보 PRODUCT INFORMATIONS

제조자명 Manufacturer.....: ㈜아하정보통신

제품명 Test Item Description.....: 피부적외선체온계

모델명 Model Name.....: 2면 제품 상세 정보 참조

제조번호 Serial Number.....: —

정격 Ratings .....: 12 Vd.c., 3.34 A

시험 정보 TESTING INFORMATIONS

시험 장소 Testing Site.....: BV CPS ADT Korea

시험 기간 Tests Duration.....: 2020-11-20

시험 방법 Test Method.....: 신청자 제시 시험 기준 및 방법에 따름

시험 환경 Test Environment.....: 온도: (10 ~ 40) ℃, 습도: (30 ~ 75) % R.H., 기압: (70 ~ 106) kPa

시험 결과 Test Results.....: 적합 (첨부 1. 시험결과 참조)

- 본 시험결과는 신청자에 의해 제공된 제품/부품에 한하며, 신청자에게 제공받은 제품정보를 기준으로 작성됩니다.
  This test result is only for the products / parts provided by the applicant, and is based on the product information provided by the applicant.
- 본 성적서는 주식회사 비브이씨피에스에이디티코리아의 승인 없이는 복제, 발췌 및 인용이 금지됩니다.
  This report is forbidden to copy, extraction and cite without the approval of BV CPS ADT Korea.

시험자 Tested by	기술책임자 Technical manager
성명 Name: 정성훈	성명 Name: 이기준

본 성적서는 한국인정기구(KOLAS) 인정사항과 무관한 성적서입니다. 본 성적서는 ILAC-MRA에 따른 국제공인 효력이 없습니다.
This report is not related to the accreditation of KOLAS. This report is not internationally recognized under the ILAC-MRA.

㈜비브이씨피에스에이디티코리아 대표이사

The head of Bureau Veritas CPS ADT Korea

경기도 안양시 동안구 흥안대로 49 (호계동)
Heungan-daero 49, Dongan-gu, Anyang-si, Gyeonggi-do, Korea, Republic of
TEL: 070-4338-5200 FAX: 031-689-4543

문서번호 Doc. No.: FQUA-64 개정번호 Rev: A3 일자 Date: 2020.06.08

- 測定環境：温度（10～40℃）/湿度（30～75）/
  大気圧（70～106kPa）

- 「温度精度」の90点すべてで±0.2℃以内の優れた性能で合格し、±0.3℃の精度の要求仕様を満たしました。

- 既存の赤外線放射温度計（3x3）とは異なり、1024（32x32）ピクセルすべてが、±0.2℃以下の温度偏差で「均一性テスト」に合格しました。

AHA

FDA 登録

U.S. FOOD & DRUG ADMINISTRATION

Follow FDA | En Español

SEARCH

Home | Food | Drugs | Medical Devices | Radiation-Emitting Products | Vaccines, Blood & Biologics | Animal & Veterinary | Cosmetics | Tobacco Products

Establishment Registration & Device Listing

FDA Home › Medical Devices › Databases

1 result found for **Establishment Registration or Business Trade Name :** *AHA INC CO., LTD.*

New Search

Establishment Name		Registration Number	Current Registration Yr
AHA INC CO., LTD.	KOREA, REPUBLIC OF	3013510444	2020
• System, Telethermographic (Adjunctive Use) - AHA (ASP-2000, ASP-1000, ASP-19)			Manufacturer

Can't find what you're looking for? Try a new search

Page Last Updated: 11/09/2020

Note: If you need help accessing information in different file formats, see Instructions for Downloading Viewers and Players.

Language Assistance Available: Español | 繁體中文 | Tiếng Việt | 한국어 | Tagalog | Русский | العربية | Kreyòl Ayisyen | Français | Polski | Português | Italiano | Deutsch | 日本語 | فارسی | English

Accessibility | Contact FDA | Careers | FDA Basics | FOIA | No FEAR Act | Nondiscrimination | Website Policies / Privacy

U.S. FOOD & DRUG ADMINISTRATION

Follow FDA | En Español

SEARCH

Home | Food | Drugs | Medical Devices | Radiation-Emitting Products | Vaccines, Blood & Biologics | Animal & Veterinary | Cosmetics | Tobacco Products

Establishment Registration & Device Listing

FDA Home › Medical Devices › Databases

New Search | Back To Search Results

Proprietary Name:	AHA (ASP-2000, ASP-1000, ASP-19)
Classification Name:	SYSTEM, TELETHERMOGRAPHIC (ADJUNCTIVE USE)
Product Code:	LHQ
Device Class:	1
Regulation Number:	884.2980
Medical Specialty:	Obstetrics/Gynecology
Registered Establishment Name:	AHA INC CO., LTD.
Registered Establishment Number:	3013510444
Owner/Operator:	AHA INC CO., LTD.
Owner/Operator Number:	10077787
Establishment Operations:	Manufacturer

Page Last Updated: 11/09/2020

Note: If you need help accessing information in different file formats, see Instructions for Downloading Viewers and Players.

Language Assistance Available: Español | 繁體中文 | Tiếng Việt | 한국어 | Tagalog | Русский | العربية | Kreyòl Ayisyen | Français | Polski | Português | Italiano | Deutsch | 日本語 | فارسی | English

Accessibility | Contact FDA | Careers | FDA Basics | FOIA | No FEAR Act | Nondiscrimination | Website Policies / Privacy

AHA Smart Pass アラームおよび管理システム

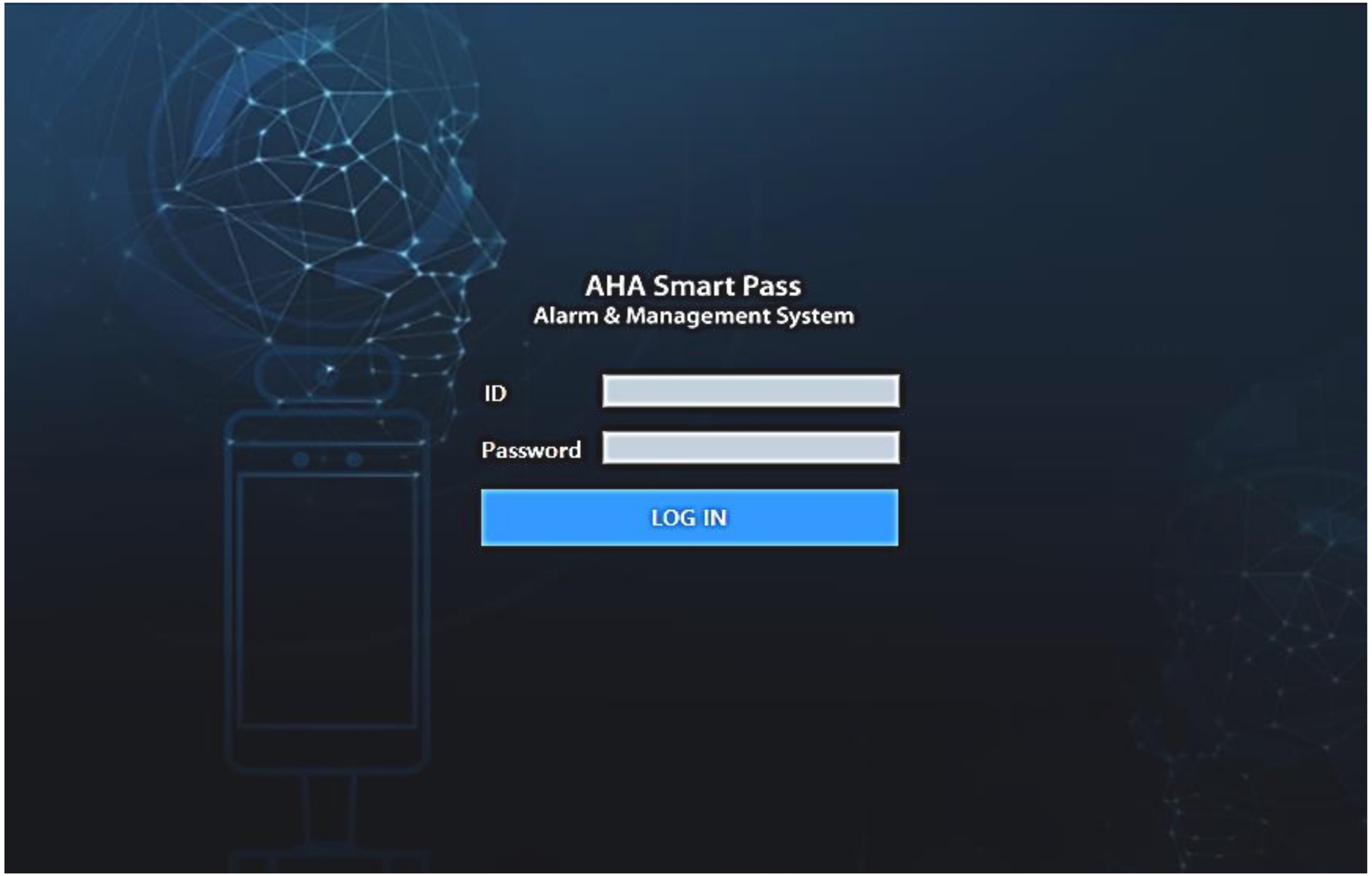

AHA

AHA Smart Pass アラームおよび管理システム

- すべてのデバイスから着信するサーバ（PC）上のコールバックデータをリアルタイムで確認および管理する事が出来ます

Wi-Fi

or

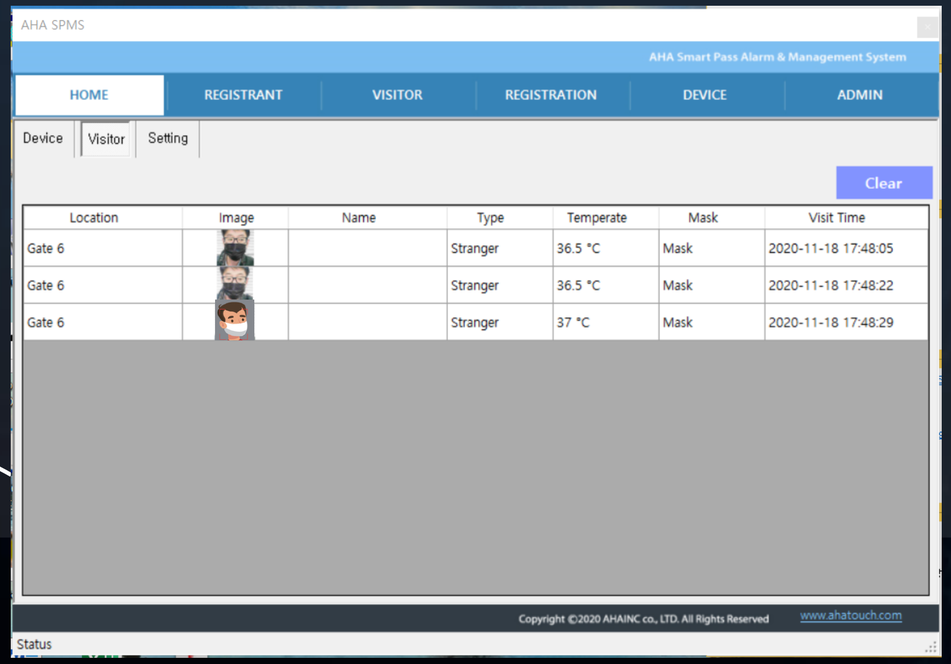

AHA

AHA Smart Pass アラームおよび管理システム

- 高温の人が入ってきたときに、サーバー（PC）で警告信号としてALARM通知を受信します。
  また、その人が管理者や警備員によって立ち入るのを防ぎます。

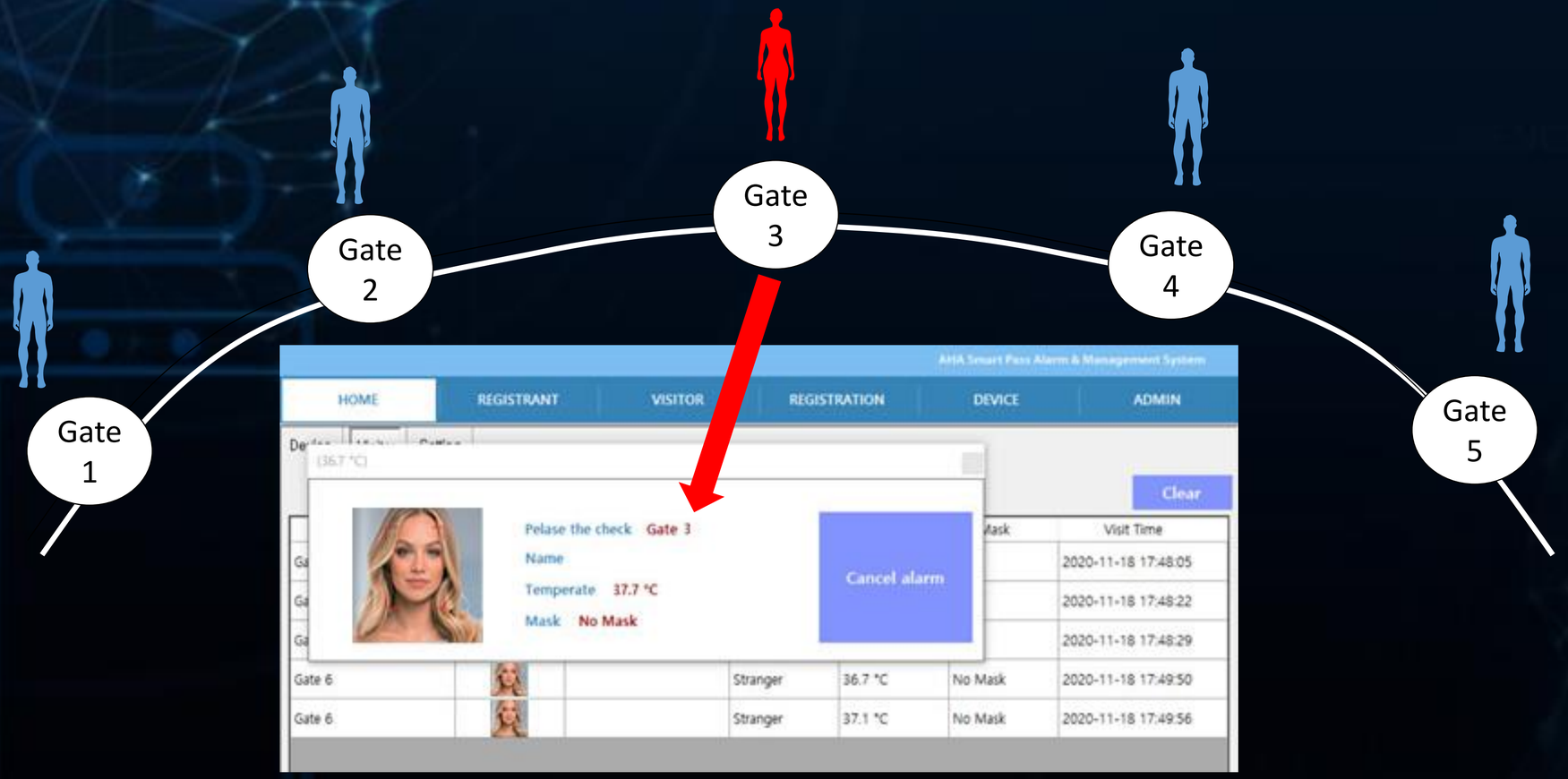

AHA

AHA Smart Pass アラームおよび管理システム

- ユーザーがすべての従業員のデータを一度にデバイスにアップロードして登録できる。

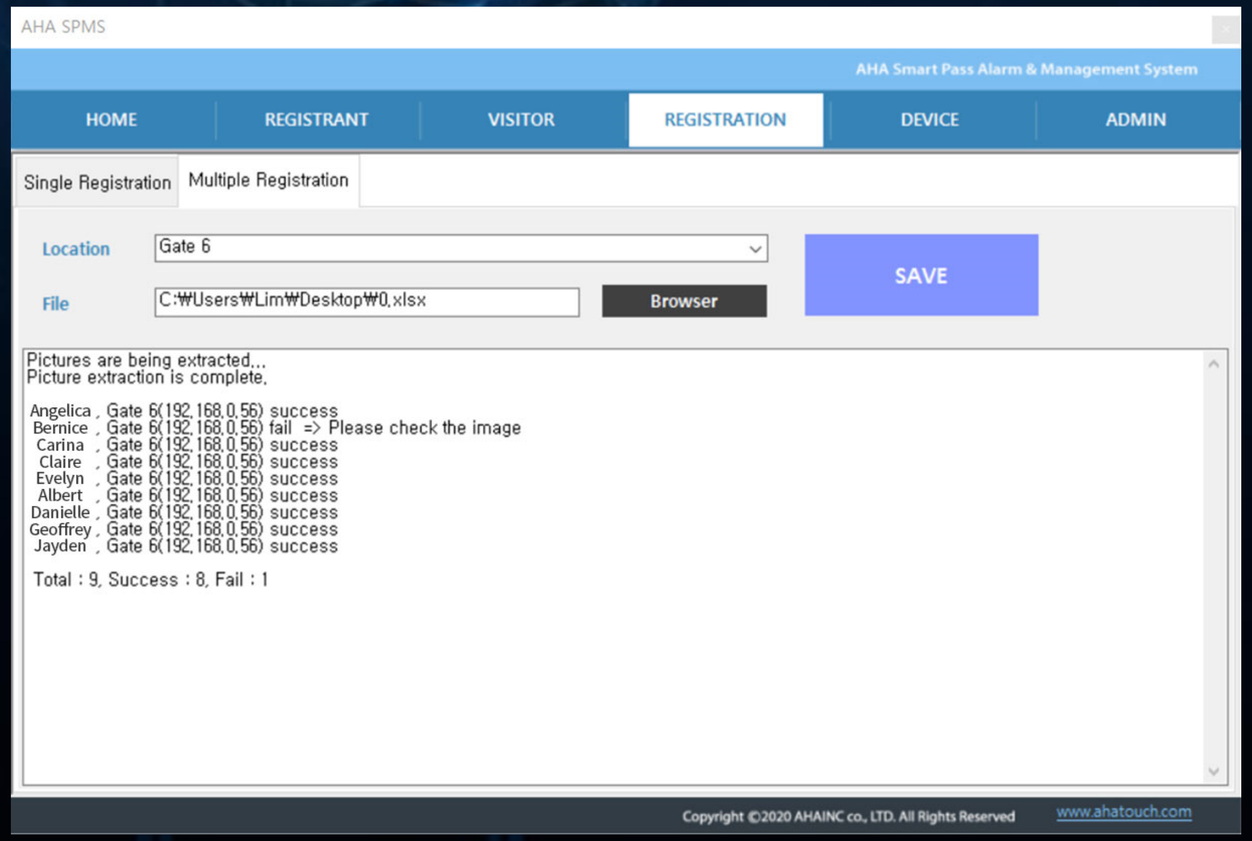

AHA

SOTI 認定

SOTI MobiControl は次のとおりです。

モバイルデバイス、アプリケーション、コンテンツを1つの画面から継続的に管理し、
特に製品をリモートで監視および制御することでセキュリティポリシーを適用できる、
エンドツーエンドのエンタープライズモビリティ管理ソリューションは、
カスタマーサービスのコストと実際の発送時間、しかも対応も簡単です。

AHA

SOTI 認定

リモートサポート

デバイスがどこにあっても、リアルタイムのサポートを利用できます。

- HTML5ブラウザからのリモートコントロールデバイスの表示
- デバイスのハードウェアボタンの表示と操作
- デバイスの設定値を制御し、新しく変更します。

DEVICES (1 - 3 of 3) 50 Per Page 1 of 1

DEVICE NAME	MODEL	OS VERSION	BATTERY PERCENTAGE	AVAILABLE MEMORY	PHON
AHA 00004	rk3288	7.1.2	No Battery	1.27 GB / 1.95 GB	Unkno
AHA 00005	rk3288	7.1.2	No Battery	1.61 GB / 1.95 GB	Unkno
AHA 00006	rk3288	7.1.2	No Battery	1.62 GB / 1.95 GB	Unkno

AHA

SOTI 認定

デバイスと日付のセキュリティ

会社の機密情報を保護する

- デバイスをパスワードで保護および暗号化する
- 証明書を展開し、VPNを構成して通信を保護します
- USB大容量記憶装置、カメラ、スクリーンキャプチャなどの機能を制限する

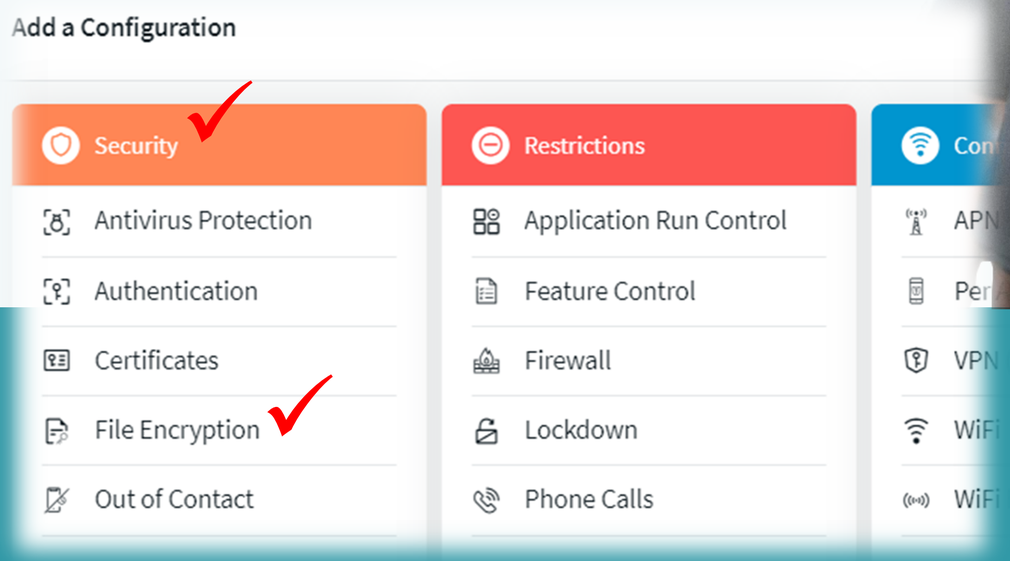

AHA

SOTI 認定

Application management

Secure and distribute corporate apps

- App Store および社内のエンタープライズアプリケーションの展開
- インストールするアプリケーションを選択する

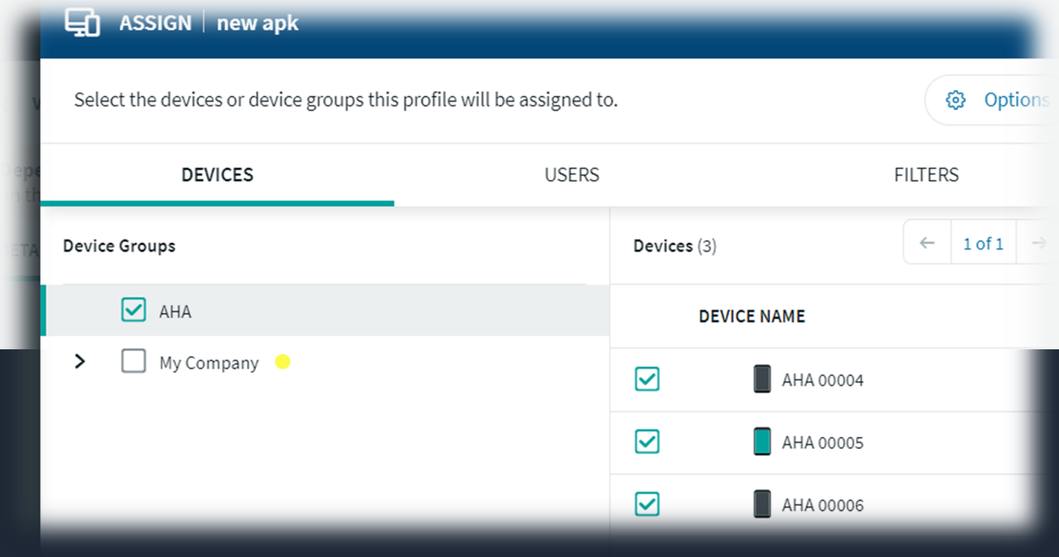

AHA

高さ調整可能なフロアスタンド

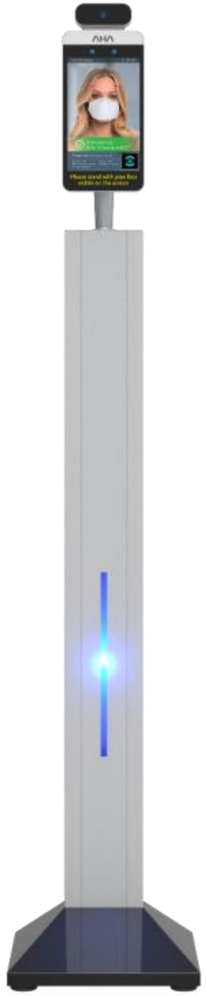

従来の設計と新しい設計

輸送コスト削減

>

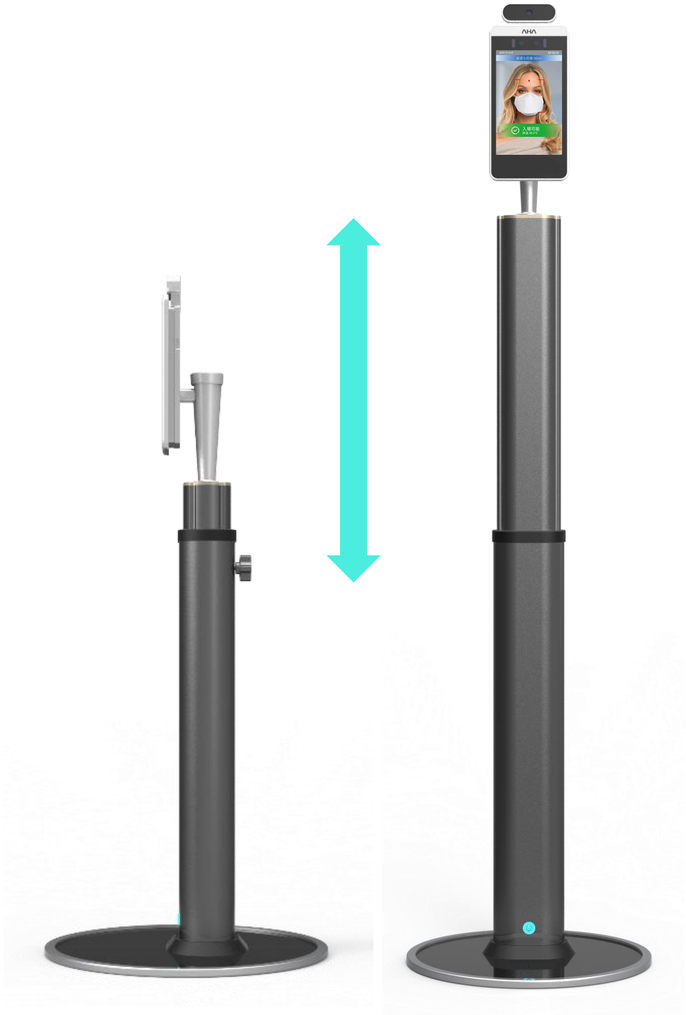

Available from Q1 2021

AHA

高さ調整可能なフロアスタンド

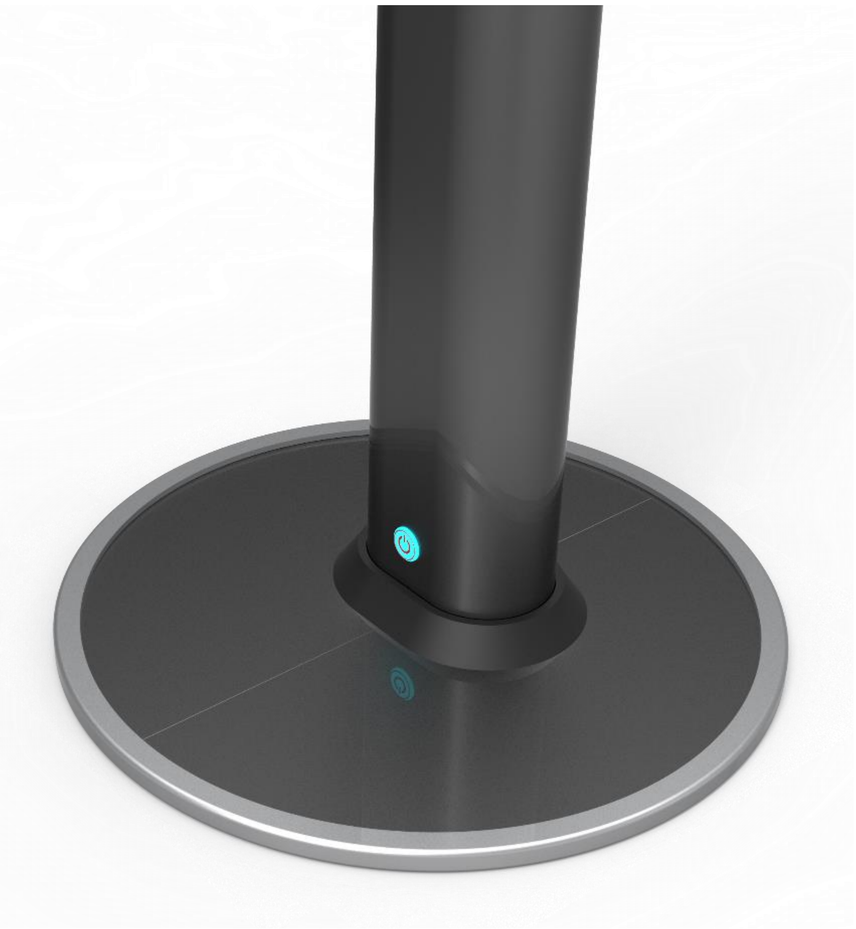

Available from Q1 2021

Ⅱ. 製品詳細

AHA

従来の温度測定方法の欠点

近距離でのウイルス感染のリスク

手動での測定による効率の低下

データ/レコードの管理の難しさと諸経費

AHA

ASP-2000 の概要

Smart Pass ASP-2000

COVID-19によりマスクの着用が一般的になるにつれ、ディープラーニング技術のおかげで、半分をカバーしているにもかかわらず、人を正確に認識する最先端のAIベースの顔認識および温度測定アクセス制御システムです。
顔をマスクするか、眼鏡とマスクを同時に着用しても問題ありません。
SenseTime（世界No.1）AIベースの顔認識技術+ Heimann（ドイツ）IR温度測定センサー+ AHA（韓国IFPD市場でNo.1）
製造およびソフトウェア技術=最高の**「温度測定および顔認識」「SMART -PASS ASP-2000”**

- 温度測定（熱検出カメラ）と顔認識の後にアクセスが許可されているかどうかを判断するためあごや口にのみマスクを着用している場合、またはマスクを着用していない場合は、「マスクを着用してください」というメッセージを表示してアクセスを拒否します。
- マスクを着用していても、99%正確に顔を認識できます。また、体温が摂氏37.5度を超えるとアクセスが拒否されます（37.5度に設定されている場合）。
- マスクをしていても、顔を99%正確に認識できる。また、体温が 37.5 度（37.5 度に設定されている場合）を超えると、アクセスが拒否されます。

AHA

ASP-2000 の概要

◆**使用場所** – 人口密集地域の正面玄関。従業員、顧客、訪問者、その他の担当者をリアルタイムで温度監視することにより、伝染病を効果的に防止するために設置されています。

◆**特徴** – 正確な温度測定センサー、2メガピクセルの広角ダイナミックステレオカメラを使用し、SenseTimeの世界No.1の顔認識AIテクノロジーを採用し、Heimannの高品質赤外線カメラにより、0.3メートルの検出範囲を提供すると同時に温度を測定します 。

◆**感染の防止** – 高温（異常）のしきい値を事前設定した後、測定温度が事前設定値を超えると、製品アラームが鳴ります。

設置場所

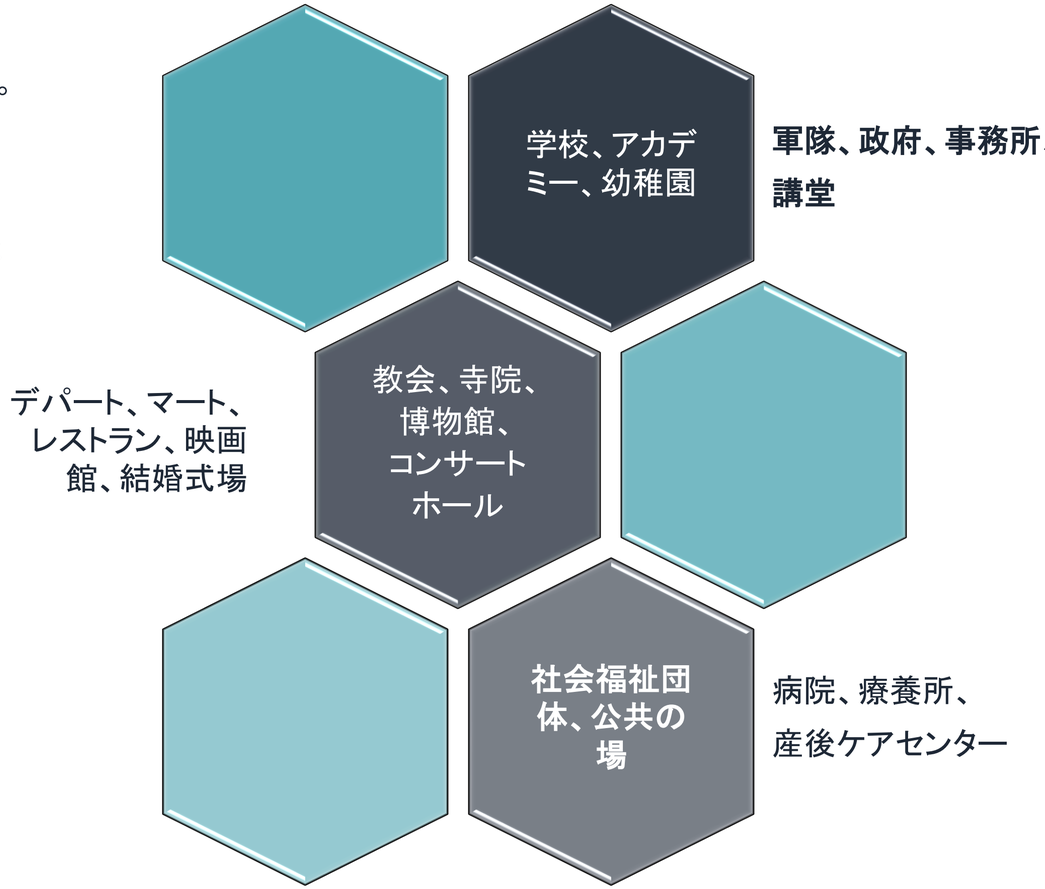

AHA

説明

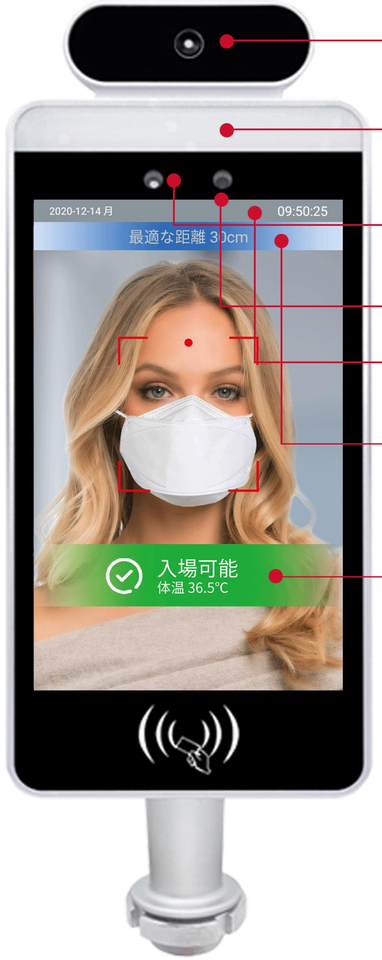

赤外線熱感知カメラ

補助照明/警報灯

Full-HD Camera

照明用赤外線ランプ

Date / Time

最適距離

測定情報/メッセージ

赤外線カメラケース

バックカバー

角度調節

スピーカ

固定ナット

AHA

特長

8 インチ IPS フルビュー LCD ディスプレイ

強力なCPU: Rockchip RK3288 クアッドコア

安定性と信頼性に優れたアルミニウム外装、防水、防塵設計

30,000 件の顔認識データベースのサポート

顔比較認識率99.7%超、生体検知精度率98.3%

マスク着用時の正確な顔認識と比較をサポート

ステレオワイドダイナミックカメラと夜間赤外線およびLEDダブルフォトフラッドライト

温度測定に最適な距離は30Cm、測定誤差±0.3℃

マスクを着用していないときの異常な体温とガイダンスの自動アラーム

温度測定データhaリアルタイムで出力します。

AHA

赤外線熱画像温度測定

- 距離 :30Cm

- 精度±0.3以下℃

- 範囲:34℃~42℃

- 異常温度の自動アラーム

AHA

ミリ秒単位の正確な顔認識

- 30,000 件の顔データベースのサポート
- 認識率:99.7%
- 生体検知率:98.3%
- マスクが装着されていない場合の検出

AHA

インストール

フロアスタンド

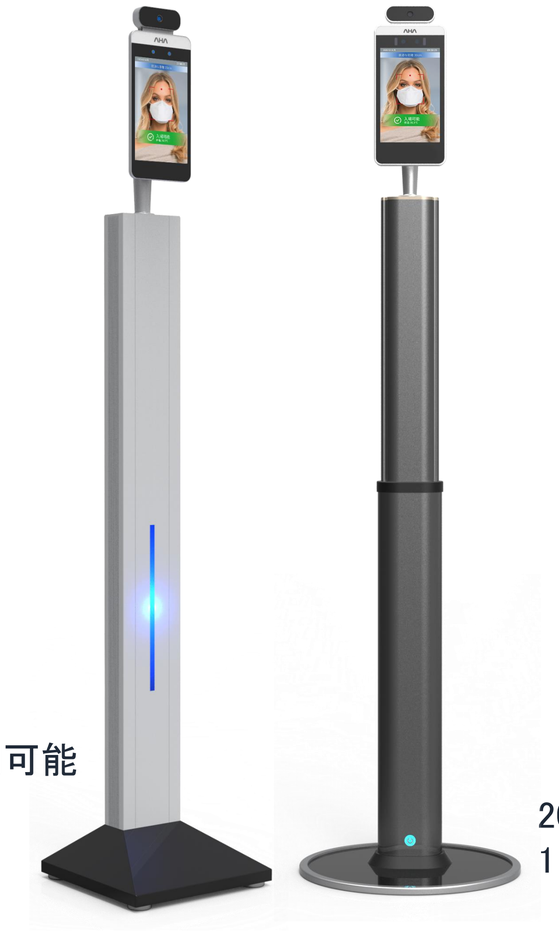

今すぐ利用可能

デスクスタンド

2021 年第
1 四半期から利用可能

入口（ゲート）

AHA

寸法

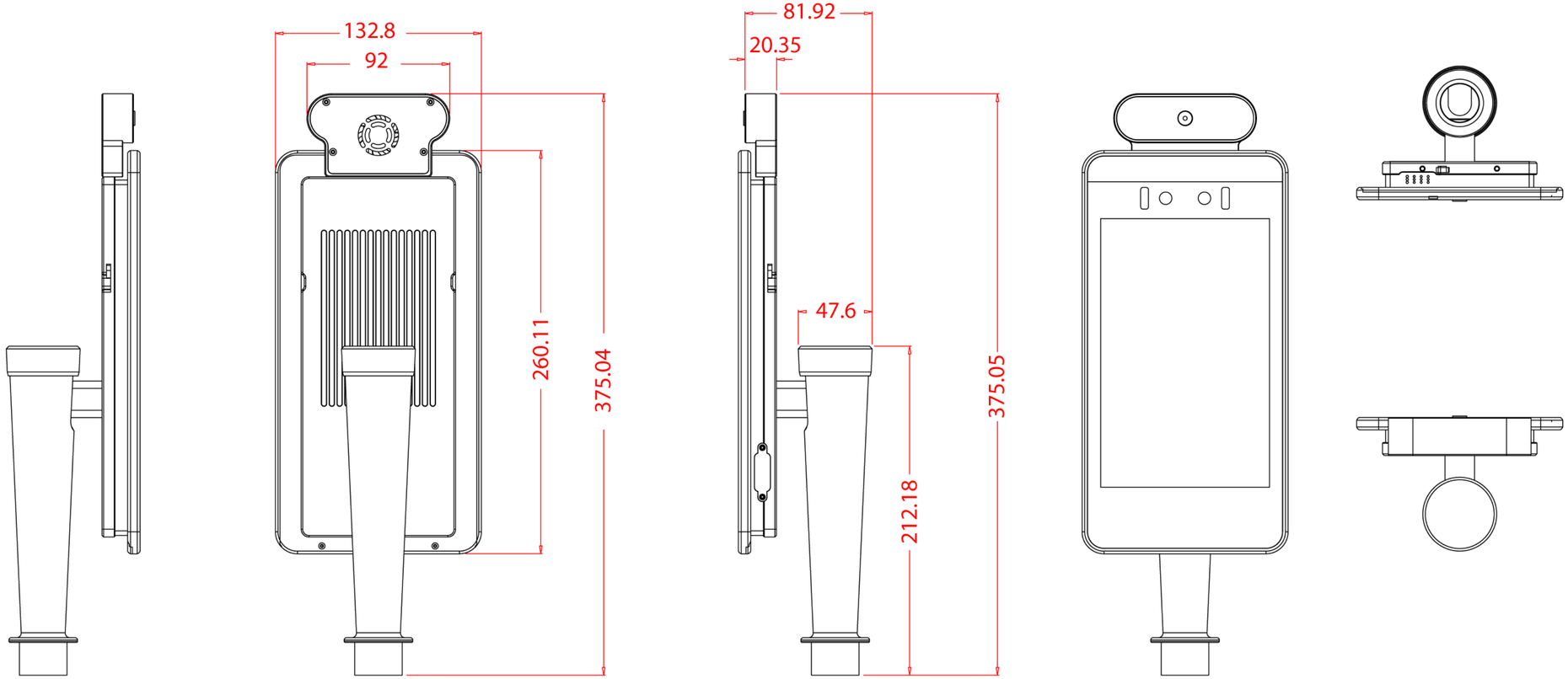

AHA

寸法

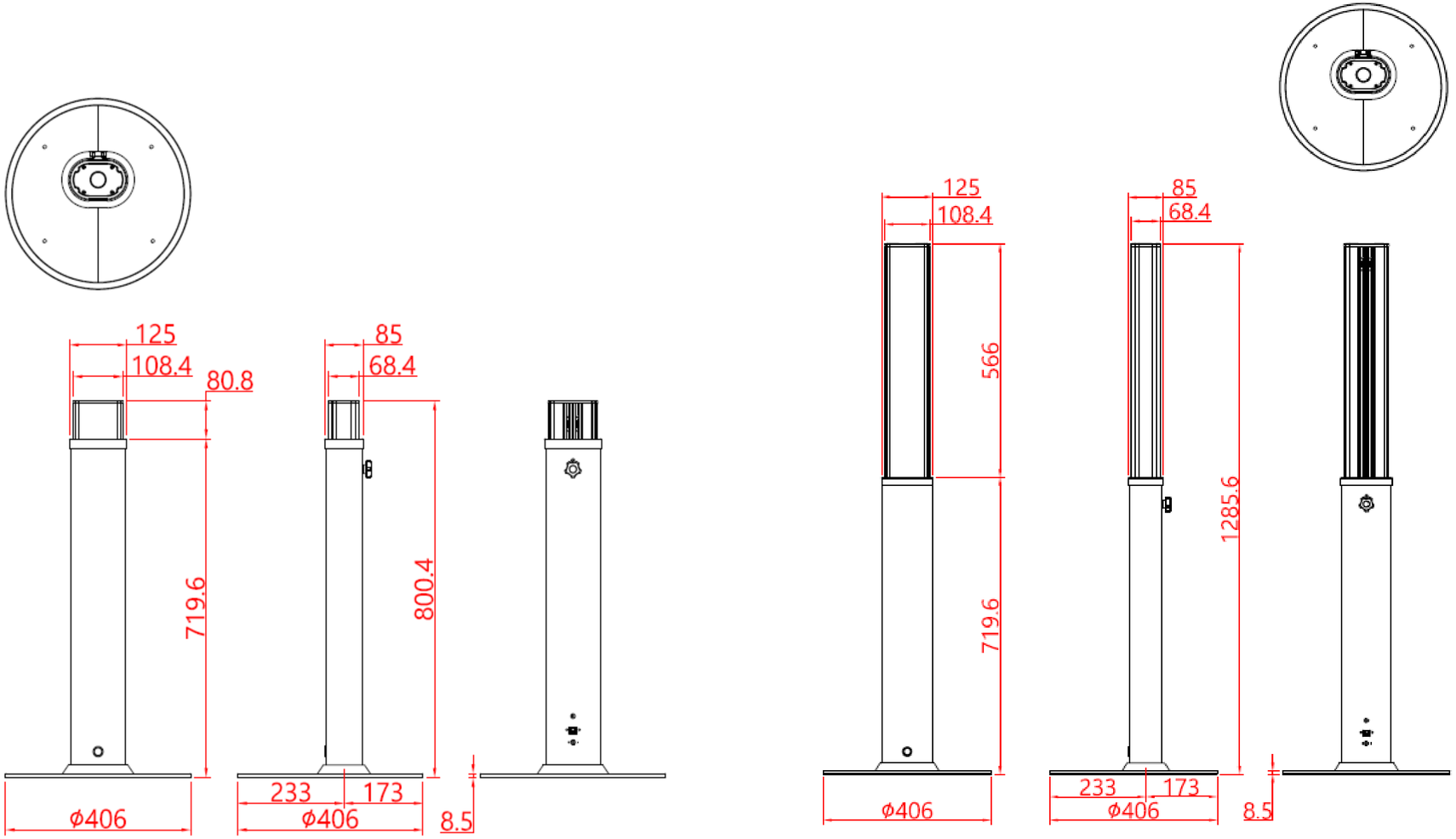
125
108.4
80.8
719.6
ϕ406
85
68.4
800.4
233
173
ϕ406
8.5
125
108.4
566
719.6
ϕ406
85
68.4
1285.6
233
173
ϕ406
8.5

AHA

寸法

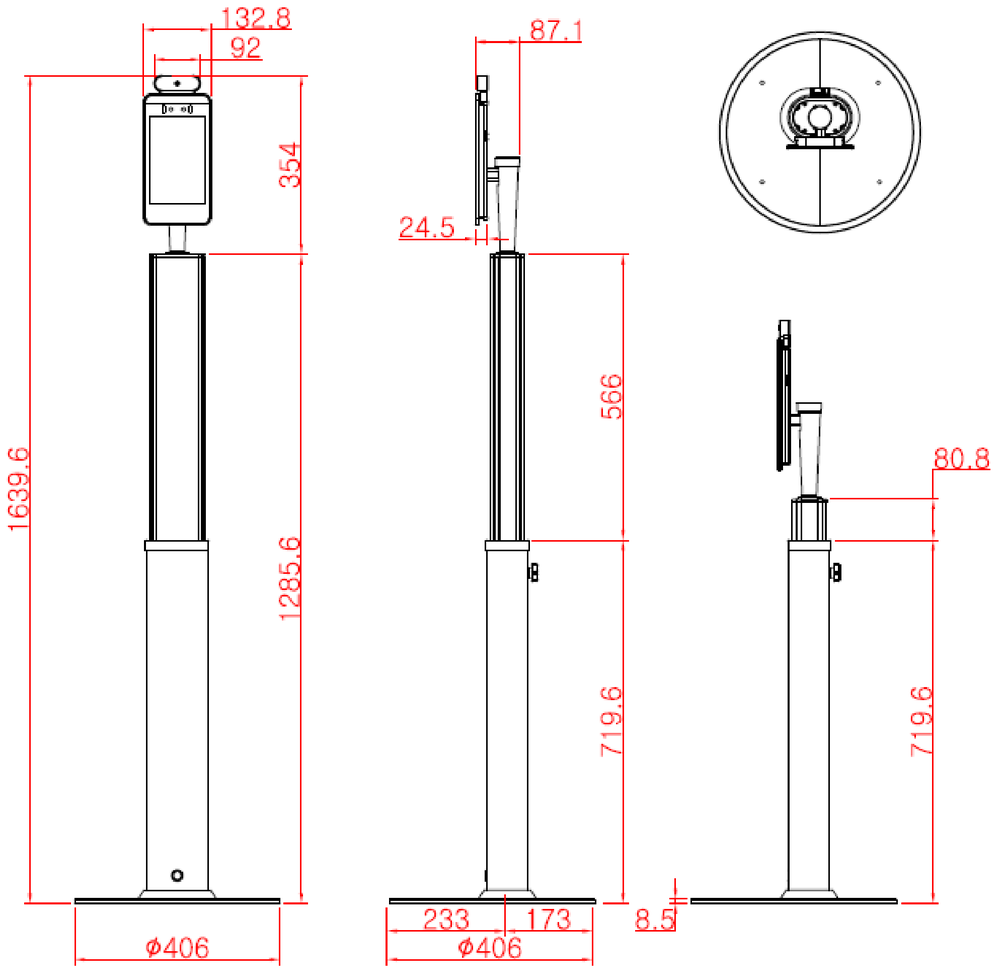
132.8
92
354
1639.6
1285.6
ϕ406
87.1
24.5
566
719.6
233
173
ϕ406
8.5
80.8
719.6

AHA

ASP-2000 各種インターフェイス

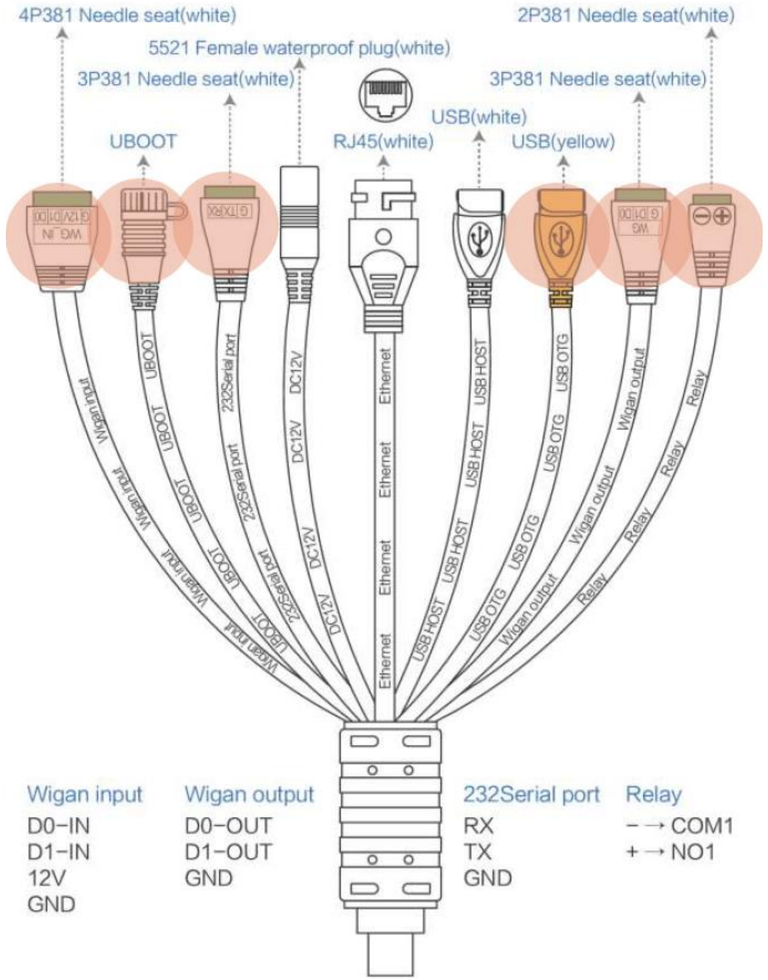

AHA

仕様

カメラ	
解像度	２百万画素
タイプ	Dual Wideダイナミックカメラ
絞り	F2.4
ホワイトバランス	オート
照明	WLED及びIR 照明
警報灯	LED (レット,グリーン)
赤外線アレーセンサー	
体温測定距離	0.3m (11.8 inches)
体温測定正確度	± 0.3 ℃
体温測定範囲	34℃ ~ 42 ℃
解像度(Pixels)	1024 (32x32)
最小表示温度	0.1 ℃
温度均一性	± 0.3 ℃
画面	
サイズ	8インチIPS LCD画面
解像度(Resolution)	800×1280

AHA

Specifications

Processor, I/O	
CPU/メモリ	RK3288 Quad-core , EMMC 8G
オーディオ	2.5W /スピーカー
USB端子	USB OTG x 1, USB HOST x 1
シリアル通信	RS232 Port x 1
リレー出力	1 接点 (2A 30VDC, 0.28A 220VAC)
Wiegand	Wiegand 26/34 出力x 1, Wiegand 26/34 入力x 1
有線ネットワーク	イーサネットRJ45 x 1
無線ネットワーク (Wi-Fi)	IEEE 802.11b/g/n, 2.400GHz~2.497GHz
一般事項	
定格電圧	DC 12V
作動温度	15℃ ~ 30℃
保管温度	-20℃ ~ 60℃
消費電力	13.5W(最大)
設置方法	フロアスタンド、デスクスタンド、ゲート
サイズ	375 * 132 * 86(mm)
重量	1.4Kg (デバイス), 2.4kg (梱包)

AHA

Specifications

機能	
顔認識	支援
顔認証登録	30,000
マスクを着用有無	支援、設定可能
未登録者認識及び保存	支援、設定可能
Gate open出力	正常/非正常設定可能
非正常温度警報	支援(温度警報値設定可能)
データー管理	装置管理、入退室管理、入退室記録
アラム(警告)	33.9℃以下LOW表示、42.1℃以上HIGH表示
測定単位	℃ / ℉
保安SW (MobiControl)	遠隔支援、デバイス及びデーター保安、アプリケーション管理
梱包リスト	
本体* 1, 電源アダプター* 1, マニュアル* 1	

Tel: +82-31-8048-7174
e-mail: overseas@ahatouch.com
www.ahatouch.com

abc news
https://www.youtube.com/watch?v=7RWwZQXaiW4&feature=youtu.be

ARIRANG TV
https://www.youtube.com/watch?v=popkiygEXDM